32 883 000 **GET PÁKOVÁ UMYVADLOVÁ BATERIE DN 15, VELIKOST S**

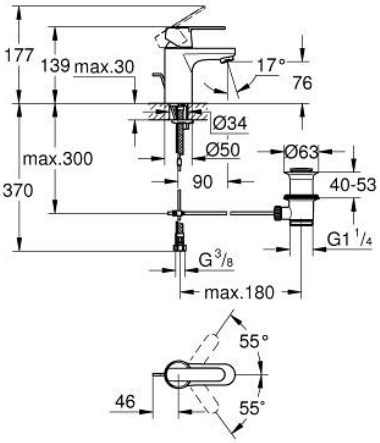

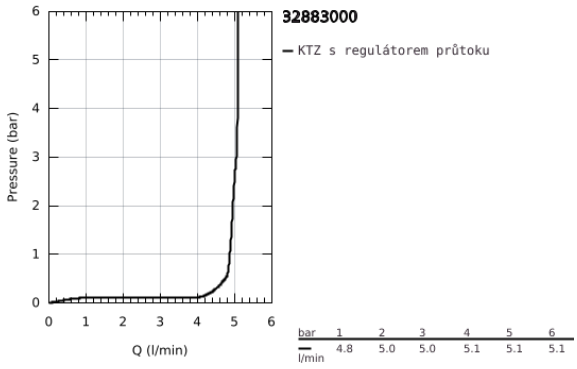

POPIS PRODUKTU

- Barva: chrom
- jednootvorová montáž
- kovová rukojeť
- 35mm keramická kartuše GROHE SilkMove
- nastavitelný omezovač průtoku
- povrchová úprava GROHE Long-Life
- GROHE Water Saving SpeedClean perlátor 5,7 l/min
- odtoková souprava DN 32
- flexi připojovací hadičky
- GROHE FastFixation rychlomontážní systém
- omezovač teploty na objednávku (46 375)
- skupina armatur I, přezkoušeno dle DIN 4109
- GROHE QuickTool included

32 883 000 **GET PÁKOVÁ UMYVADLOVÁ BATERIE DN 15, VELIKOST S**

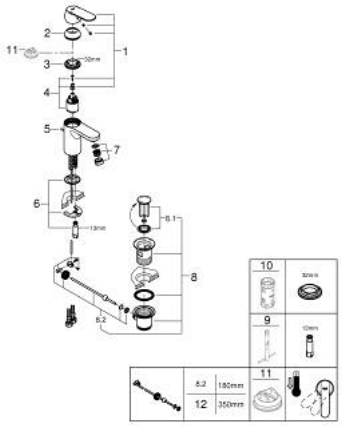

NÁHRADNÍ DÍLY , června 2016 – Nyní

1: Kompletní páka (Č. obj. 46681000)

2: Kryt (Č. obj. 46492000)

3: Nastavitelné ELB, DN 10 (Č. obj. 46460000)

4: Kartuše (Č. obj. 46374000)

5: Táhlo (Č. obj. 46739000)

6: Kontrašroubení (Č. obj. 46671000)

7: Perlátor (Č. obj. 48159000)

8: Odpadová garnitura DN 32 (Č. obj. 28910000)

8.1: Zátka (Č. obj. 07182000)

8.2: Excentrická ovládací páka (Č. obj. 07052000)

9: Montážní klíč (Č. obj. 19017000)*

10: Klíč (Č. obj. 19332000)*

11: Omezovač teploty (Č. obj. 46375000)*

12: Excentrická ovládací páka (Č. obj. 07341000)*

* Volitelné příslušenství